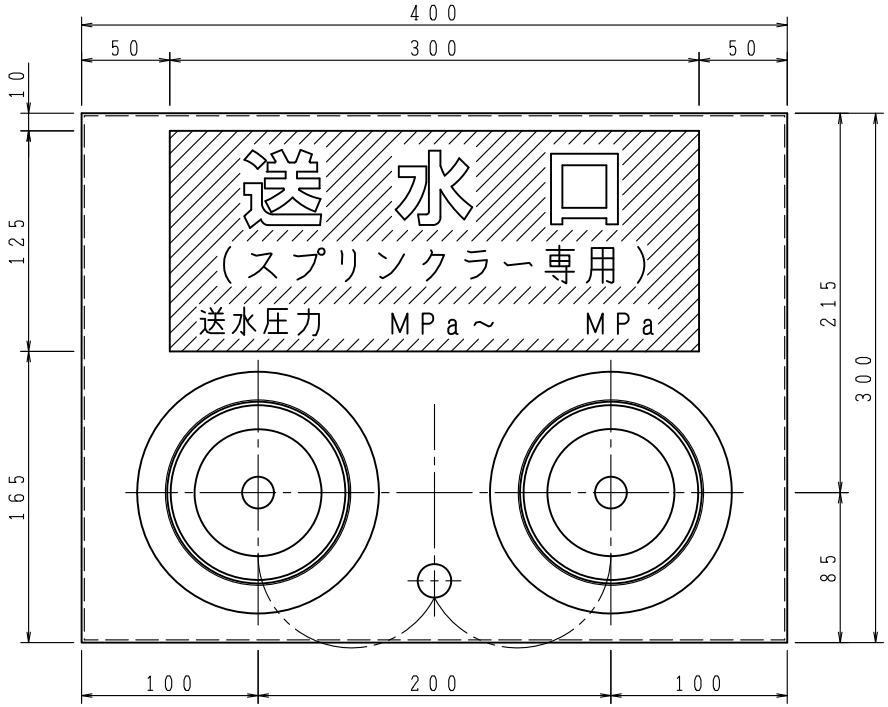

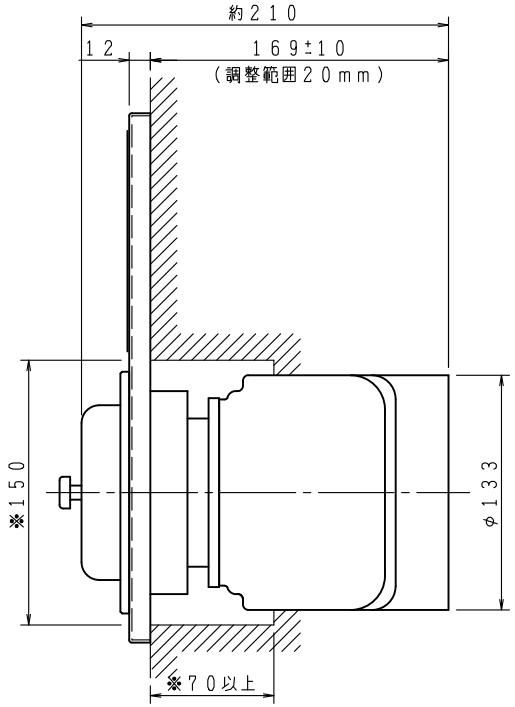

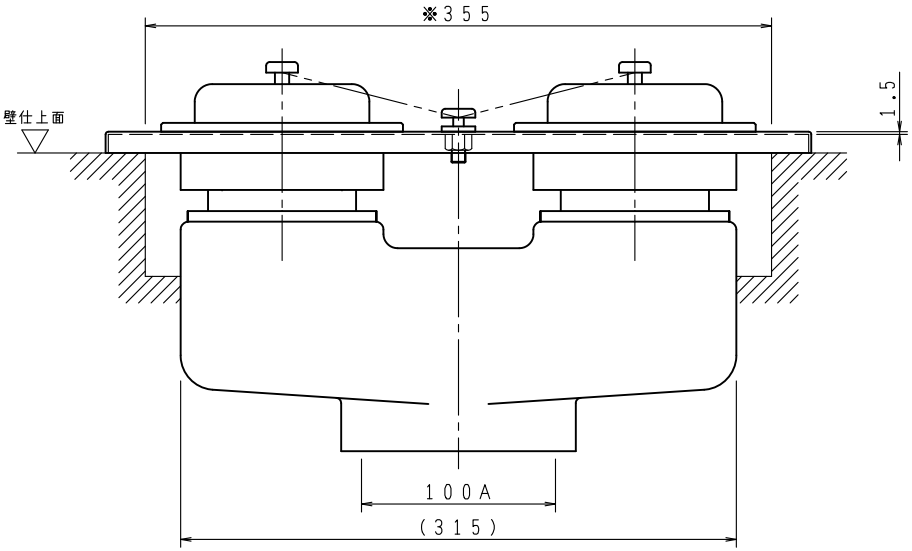

仕　　様		
型式確認番号		FDC－035
材料	送水口本体	FCD製（溶融亜鉛メッキ）
	送水口口金	ステンレス製（SUS　304）
	送水口プレート	SUS304（t1.5）
等価管長		38.3m
仕上	表面	ヘアライン仕上
	文字	斜線部赤地
	字体	角ゴシック体
最高使用圧力		2.0　MPa

注：※部寸法範囲内はゴムパッキン等の交換、保守の為、コンクリートへの埋込みは避けて下さい。

100A×差込式65A×差込式65A

工事名称			図番 KS－1Y－01259－SP			
図面名称　双口送水口　差込式　埋込型			承認	大河内	検図	中井	製図	小瀧
作図年月　R03.05.28	縮尺　／・／							

株式会社　北浦製作所　E

WT－D－016